ko0920

MUSTANG

EN FI SV ET LV LT RU

**EN.** FOR OUTDOOR USE ONLY. PLEASE READ THESE INSTRUCTIONS CAREFULLY BEFORE ASSEMBLY. RETAIN THIS MANUAL FOR FUTURE REFERENCE.
Check the rating plate language. If the language is not the one you selected or the official language of your country, replace the plate.
**Prior to installation, ensure that the local distribution conditions (nature of gas and gas pressure) and the adjustment of the appliance are compatible. The adjustment conditions for this appliance are stated on the data plate.**

**FI.** VAIN ULKOKÄYTTÖÖN. LUE OHJEET HUOLELLISESTI ENNEN LAITTEEN KÄYTTÖÖNOTTOA. SÄILYTÄ TÄMÄ OHJE MYÖHEMPÄÄ KÄYTTÖÄ VARTEN.
Tarkista arvokilven kieli. Jos arvokilvessä oleva kieli ei ole sinun valitsemasi tai maasi virallinen kieli, vaihda arvokilpi soveltuvaan.
**Tarkista ennen laitteen asentamista, että laitteen säädöt vastaavat paikallisia kaasuliitäntöjä koskevia vaatimuksia (kaasun tyyppi ja paine). Laitteen säädöt on ilmoitettu arvokilvessä.**

**SV.** FÅR ENDAST ANVÄNDAS UTOMHUS. LÄS ANVISNINGARNA NOGGRANT INNAN APPARATEN TAS I BRUK. FÖRVARA DESSA ANVISNINGAR FÖR FRAMTIDA REFERENS.
Kontrollera märkplåtens språk. Om språket på märkplåten inte är det valda språket eller ett officiellt språk i ditt land, byt ut märkplåten mot en passande plåt.
**Kontrollera före installationen att de lokala distributionsförhållandena (typ av gas och gastryck) och apparatens inställningar är kompatibla. Inställningsvillkoren för den här apparaten anges på märkskylten.**

**ET.** MÕELDUD AINULT VÄLISTINGIMUSTES KASUTAMISEKS. ENNE GRILLAHJU KOKKUPANEMIST LUGEGE JUHEND HOOLIKALT LÄBI. HOIDKE SEE JUHEND EDASPIDISEKS KASUTAMISEKS ALLES.
Kontrollige andmeplaadi keelt. Kui andmeplaadi keel ei ole teie valitud keel või teie riigi ametlik keel, vahetage andmeplaat sobiva vastu.
**Veenduge enne paigaldamist, et seadme seadistused vastavad kohaliku gaasiühenduse tingimustele (gaasi tüüp ja rõhk). Teadet seadme seadistuste kohta leiate selle andmesildilt.**

**LV.** LIETOŠANAI ĀRA APSTĀKĻOS. PIRMS MONTĀŽAS UZMANĪGI IZLASIET INSTRUKCIJU. SAGLABĀJIET ŠO INSTRUKCIJU TURPMĀKAI ATSAUCEI.
Pārbaudiet nominālo parametru apzīmējuma plāksnītes valodu. Ja šī nav jūsu izvēlētā valoda vai jūsu valsts oficiālā valoda, nomainiet apzīmējuma plāksnīti.
**Pirms uzstādīšanas pārliecinieties, vai vietējie sadales nosacījumi (gāzes veids un spiediens) ir saderīgi ar ierīces iestatījumiem. Šīs ierīces iestatīšanas nosacījumi ir norādīti uz datu plāksnītes.**

**LT.** KIRTA NAUDOTI TIK LAUKE. PRIEŠ SURINKDAMI ĮDĖMIAI PERSKAITYKITE ŠIAS INSTRUKCIJAS. SAUGOKITE ŠIĄ INSTRUKCIJĄ, KAD ATEITYJE PRIREIKUS GALĖTUMĖTE PERŽIŪRĖTI.
Pasitikrinkite techninių duomenų plokštelės kalbą. Jeigu kalba yra ne ta, kurią pasirinkote, arba nėra oficiali jūsų šalies kalba, pakeiskite plokštelę.
**Prieš įrengdami įsitikinkite, kad vietos inžinerinių tinklų sąlygos (dujų kilmė ir dujų slėgis) atitinka prietaiso parametrus. Šio prietaiso parametrai nurodyti duomenų lentelėje.**

**RU.** ИСПОЛЬЗОВАТЬ ТОЛЬКО НА УЛИЦЕ. ПЕРЕД СБОРКОЙ ВНИМАТЕЛЬНО ОЗНАКОМЬТЕСЬ С НАСТОЯЩИМ РУКОВОДСТВОМ. СОХРАНИТЕ РУКОВОДСТВО НА БУДУЩЕЕ.
Проверьте язык таблички. Если язык не является выбранным вами или официальным языком вашей страны, замените табличку на соответствующую.
**Перед установкой прибора убедитесь, что его регулировки соответствуют местным требованиям, касающимся использования бытового газа (тип и давление газа). Регулировки прибора указаны на на табличке с техническими данными.**

**Country of use/Käyttömaa/Användningsland/Kasutusriik/ Izmantošanas valsts/Naudojimo šalis/Страна использования:**
I3B/P(30): BE, BG, CY, CZ, DK, EE, FI, FR, GB, GR, HR, HU, IT, LT, LU, LV, MT, NL, NO, RO, SE, SI, SK, TR

CE 2531-20

CA-GB09 / 182679

Info/Tootja/Ražotājs/Gamintojas/ Изготовитель: Tammer Brands Oy, Viinikankatu 36, 33800 Tampere, Finland/Тампере,Финляндия

**www.mustang-grill.com**

# EN Ring Burner

Congratulations on choosing your Mustang product! The Mustang family of barbecuing products was designed for cooking good food. Our line includes a wide range of barbecuing and cooking products. Go to www.mustang-grill.com or your nearest licensed Mustang retailer to find out more about our selection of products!

We are continually developing the Mustang line and other products it has to offer. Feedback from users plays an important role in our product development for quality assurance. We are always happy to receive any feedback on our products at mustang@mustang-grill.com.

Please carefully go over the user instructions so you will get the most out of your grill. With careful, regular cleaning and maintenance of your grill, you will prolong its life and safety. The Mustang line of products also offers proper cleaning products and tools for its care.

For more information, go to: www.mustang-grill.com.

**DANGER:**
If you smell gas:
1. Shut off gas supply to the appliance.
2. Extinguish any open flames, and avoid using any electrical appliance.
3. Open the lid and ventilate the area.
4. Check the gas connections with a soap solution.
5. If the odour still exists, immediately contact your gas supplier or fire department

**IMPORTANT:**
Hazardous fire or explosion may result if these instructions are ignored.
It is the user's responsibility to ensure that the gas burner is properly assembled, installed, and maintained. Failure to follow the instructions in this manual could result in serious bodily injury and/or property damage.
Any modification or misuse of the appliance and failure to follow the instructions may be dangerous.
WARNING:
The accessible parts may be very hot. Keep young children away.
This appliance must be kept away from flammable materials during use.

**Please keep this manual for future reference.**

Model: CA-GB09/182679
Power: 8.0 kW
Gas consumption: 571–581 g/h
Gas pressure: 30 mbar
Gas: LPG gas mixtures; butane/propane
Class: I3B/P
Nozzle size: 1.38 mm

**WARNINGS**
1. For outdoor use only.
2. Read the instructions before using the appliance.
3. This gas burner is to be used only with liquefied gas (g30 butane and g31 propane).
4. Do not use or store any flammable liquid or material in the area surrounding the gas burner.
5. If you detect a gas odour while using the gas burner, immediately shut it off, extinguish all open flames, and carefully check for leaks by using soapy water. If the odour persists, do not use the gas burner and call your supplier for assistance.
6. Do not operate this appliance if you are under the influence of alcohol or drugs. Read the warning labels on prescription drugs to determine if your judgement or reflexes might be impaired. When changing the gas cylinder, make sure that the flame is shut off.
7.never reach across the gas burner when cooking. Please be aware that all of the parts of the gas burner become very hot when it is in operation.
8. Never allow children to use the gas burner. Keep children away from the gas burner when it is in use.
9. Use the gas burner above a surface that cannot catch fire.
10. Do not move the appliance during use.
11. Turn off the gas supply at the gas cylinder after use.
12. It is dangerous to make any modificaton to the appliance.

**ASSEMBLY INSTRUCTIONS**

1. Install the three legs to the gas burner using six screws.
2. Fix the gas valve to the gas burner.
3. The gas burner is ready to be hooked up to the liquefied petroleum gas cylinder. See the assembly pictures below:

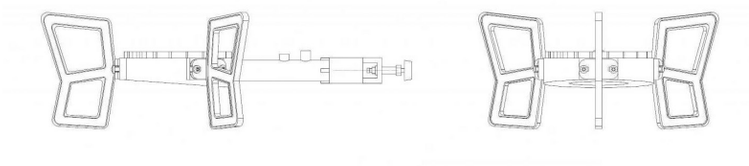

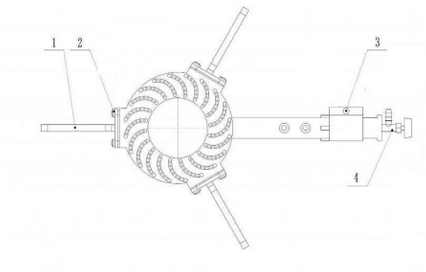


**ASSEMBLY STEPS:**

Step 1: Match the leg to the hole on the side of the gas burner.
Step 2: Fix it with a screw.
Step 3: Adjust the metal cover to its place. Then fix it with a screw.
Step 4: Fix the valve to the gas burner.

**HOSE AND REGULATOR**

These items are not included with the barbecue. Only use hose and regulators approved for LP gas at the above pressures. The estimated life expectancy of the regulator is 10 years. Change the regulator within 10 years of the date of manufacture.
The use of the wrong hose or regulator is unsafe; always check that you have the correct items before operating the barbecue.
The hose used must conform to the relevant standard for the country of use. The length of the hose must be 1.2 metres (maximum) and the inner diameter 10 mm. A worn or damaged hose must be replaced. Ensure that the hose is not bent, clogged, or in contact with any part of the barbecue other than at its connection.

**CHECKING FOR LEAKS**

Make 2-3 fluid ounces (6-9 dl) of leak detecting solution by mixing one part dishwashing liquid with 3 parts water.
Ensure that the control valve is "OFF".
Connect the regulator to the LP gas cylinder and ON/OFF valve to the burner. Ensure that the connections are secure and then turn the gas ON.
Brush the soapy solution onto the hose and all joints. If bubbles appear you have a leak, which must be rectified before use.
Retest after fixing the fault.
Turn the gas OFF at the LP gas cylinder after testing.
If leakage is detected and cannot be rectified, consult your gas dealer in order to fix the leak.

**CAUTIONS WHEN OPERATING**

1. This gas burner is designed to be used and operated with liquefied petroleum gas, usually found in a gas cylinder. The gas cylinder must be kept 1.2 m away from the gas burner. The gas hose length should be up to 1.2 m long.
Change the hose in compliance with national regulations.
2. This gas burner will not operate with the gas pressure coming from a liquefied petroleum gas cylinder. A low pressure regulator is needed to properly operate the gas burner.
3. Before each use, always check all gas connections and joints to make sure there is no leak. Check the hoses for cracks and wear and replace the hose if it is damaged.
4. The lit gas burner should operate with a blue flame with a small yellow tip. Adjust the air screw if the flame is sputtering or popping. If the flame is not operating normally, check to see if anything is obstructing the gas flow. Do not operate the gas burner if you feel that it is not operating normally.
5. For the pressure regulating valve, use a 30 mbar pressure regulating valve. The valve must meet standard EN 16129.
6. If the gas hose becomes obstructed, a professinal must repair it.
7. When connecting the hose, make sure it does not become twisted.
8. Turn off the gas supply in the event of a gas leak.
9. Wear gloves when operating the gas burner.
10. Do not open the part which has been sealed by the factory.
11. Keep the gas burner 0.5 m away from walls.
12. The hose should meet the appropriate standards and be supplied by a professional supplier.

**CLEANING AND MAINTAINING**

1. Before cleaning the gas burner, make sure that it has cooled down.
2. Use a clean cloth to clean dirty spots. Do not use any detergent.
3. Use a special needle to clean the holes.
4. Keep the gas burner on a flat surface. Do not use the burner on a sloping surface or terrain.
5. Store the gas burner in a dry place after use.

# FI Rengaspoltin

Onnittelut Mustang-tuotteen valinnasta! Mustangin grillaustuoteperhe on suunniteltu hyvän ruoan valmistamiseen. Tuoteperheeseen kuuluu kattava valikoima grillaus- ja ruoanlaittotuotteita. Tutustu koko valikoimaan verkossa www.mustang-grill.com tai lähimmällä valtuutetulla Mustang-jälleenmyyjällä.

Kehitämme Mustang-tuoteperhettä ja siihen kuuluvia tuotteita jatkuvasti. Laadun takaamiseksi käyttäjiltä saatu palaute on tuotekehityksessämme erityisen tärkeässä roolissa. Otamme mielellämme vastaan tuotteisiin liittyvää palautetta osoitteeseen mustang@mustang-grill.com.

Tutustu huolella käyttöohjeeseen, jotta saisit laitteesta parhaan hyödyn. Huolehtimalla tuotteen säännöllisestä puhdistuksesta ja huollosta pidennät sen käyttöikää ja turvallisuutta. Mustang-tuotesarjasta löydät myös asianmukaiset puhdistusaineet ja harjat grillin puhdistukseen. Lisätietoja löydät osoitteesta: www.mustang-grill.com.

**VAARA:**
Jos haistat kaasua:
1. Katkaise kaasunsyöttö laitteeseen.
2. Tukahduta mahdollinen avotuli. Älä käytä mitään sähkölaitteita.
3. Avaa kansi ja tuuleta alue.
4. Tarkista kaasuliitännät saippualiuoksella.
5. Jos haju ei häviä, ota heti yhteyttä kaasuntoimittajaan tai palokuntaan.

**TÄRKEÄÄ:**
Ohjeen noudattamatta jättäminen voi johtaa vaaralliseen tulipaloon tai räjähdykseen.
Käyttäjän vastuulla on varmistaa, että poltin kootaan ja asennetaan oikein ja että sitä huolletaan asianmukaisesti. Tämän käyttöohjeen noudattamatta jättämisestä saattaa seurata vakavia henkilö- ja/tai esinevahinkoja.
Laitteeseen tehdyt muutokset sekä sen virheellinen käyttö ja ohjeiden noudattamatta jättäminen voivat johtaa vaaratilanteisiin.
VAROITUS:
Osat voivat olla erittäin kuumia. Pidä pienet lapset etäällä laitteesta.
Laite on pidettävä käytön aikana etäällä herkästi syttyvistä materiaaleista.

**Säilytä tämä käyttöohje myöhempää tarvetta varten.**

Malli: CA-GB09/182679
Teho: 8,0 kW
Kaasunkulutus: 571–581 g/h
Kaasupaine: 30 mbar
Kaasu: Nestekaasuseokset; butaani/propaani
Luokka: I3B/P
Suuttimen koko: 1,38 mm

**VAROITUKSET**
1. Vain ulkokäyttöön.
2. Lue ohjeet ennen laitteen käyttöä.
3. Käytä tähän kaasupolttimeen vain nestekaasua (G30 butaani ja G31 propaani).
4. Älä käytä tai säilytä mitään syttyvää nestettä tai materiaalia kaasupolttimen läheisyydessä.
5. Mikäli haistat kaasua käyttäessäsi kaasupoltinta, sammuta laite ja mahdolliset avotulet välittömästi sekä etsi vuotokohtia huolellisesti saippuaveden avulla. Mikäli haju ei katoa, älä käytä kaasupoltinta ja ota yhteyttä tavarantoimittajaan.
6. Älä käytä laitetta, mikäli olet alkoholin tai huumausaineiden vaikutuksen alaisena. Lue reseptilääkkeisiin liittyvät varoitukset selvittääksesi, heikentävätkö ne harkinta- tai reaktiokykyäsi. Vaihtaessasi kaasupulloa varmista, että liekki on sammunut.
7. Älä koskaan kurota kaasupolttimen yli laittaessasi ruokaa. Huomaa, että kaikki kaasupolttimen osat kuumenevat voimakkaasti käytön aikana.
8. Älä koskaan anna lasten käyttää kaasupoltinta. Pidä kaasupoltin lasten ulottumattomissa käytön aikana.
9. Käytä kaasupoltinta palamattomalla alustalla.
10. Älä siirrä laitetta käytön aikana.
11. Sammuta kaasunsyöttö kaasupullosta käytön jälkeen.
12. Laitteen kaikenlainen muuntelu on vaarallista.

**KOKOAMISOHJEET**

1. Kiinnitä kaasupolttimen kolme jalkaa kuudella ruuvilla.
2. Kiinnitä kaasuventtiili kaasupolttimeen.
3. Voit nyt kytkeä kaasupolttimen nestekaasupulloon. Katso kokoamiskuvat alta:

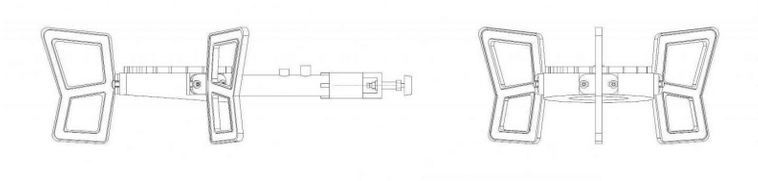

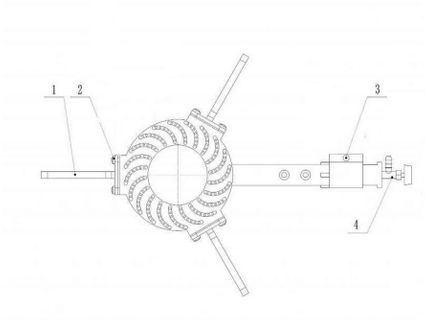


**KOKOAMISVAIHEET:**

Vaihe 1: Sovita jalka kaasupolttimen sivulla olevaan reikään.
Vaihe 2: Kiinnitä jalka paikalleen ruuvilla.
Vaihe 3: Aseta metallisuojus paikalleen. Kiinnitä se ruuvilla.
Vaihe 4: Kiinnitä venttiili kaasupolttimeen.

**LETKU JA PAINEENSÄÄDIN**

Eivät sisälly toimitukseen. Käytä kaasupolttimessa vain nestekaasukäyttöön tarkoitettuja letkuja ja paineen¬säätimiä, jotka vastaavat edellä mainittua painearvoa. Paineensäätimen käyttöikä on arviolta 10 vuotta. Paineensäädin suositellaan vaihtamaan 10 vuoden sisällä valmistuspäivämäärästä.
Vääräntyyppisen letkun tai paineensäätimen käyttö on vaarallista. Varmista aina ennen käyttöä, että polttimessa on oikeantyyppinen letku ja paineensäädin.
Letkun on oltava paikallisten määräysten mukainen, ja sen pituus saa olla enintään 1,2 metriä ja sisähalkaisija 10 mm. Kulunut tai vaurioitunut letku on vaihdettava uuteen. Varmista, ettei letku ole mutkalla tai tukossa ja että se on kosketuksissa ainoastaan letkun liittimeen eikä muihin pintoihin.

**VUOTOJEN TARKASTAMINEN**
Tee 6–9 desilitraa saippuavettä vuotojen tarkastamiseen sekoittamalla yksi osa astianpesuainetta kol-meen osaan vettä.
Varmista, että säätöventtiili on OFF-asennossa.
Yhdistä paineensäädin nestekaasupulloon ja ON/OFF-venttiili polttimeen. Varmista, että liitännät on kiinnitetty kunnolla, ja käännä sen jälkeen kaasu päälle (ON).
Hiero saippuavettä harjalla letkuun ja liitoskohtiin. Jos havaitset kuplia, kyseessä on vuoto, joka on korjattava ennen polttimen käyttöä.
Tarkista liitännät ja letku uudelleen vuodon korjaamisen jälkeen.
Käännä kaasu pois päältä (OFF) nestekaasupullosta tarkastamisen päätyttyä.
Jos havaitset vuodon, jota et saa korjattua, ota yhteys kaasuntoimittajaasi korjaustoimia varten.

**KÄYTTÖÖN LIITTYVÄT HUOMAUTUKSET**
1. Tämä kaasupoltin on tarkoitettu käytettäväksi nestekaasulla, jota on tavallisesti saatavilla kaasupullossa. Pidä kaasupulloa 1,2 metrin päässä kaasupolttimesta. Kaasuletkun pituuden tulee olla enintään 1,2 metriä.
Vaihda letku uuteen kansallisten määräysten mukaisesti.
2. Tämä kaasupoltin ei toimi nestekaasupullosta tulevan kaasun paineella. Toimiakseen kunnolla kaasupoltin tarvitsee matalapainesäätimen.
3. Tarkista kaikki kaasuliitännät ja liitoskohdat vuotojen varalta ennen jokaista käyttökertaa. Tarkista letkut halkeamien ja kulumien varalta sekä vaihda letku, mikäli se on vahingoittunut.
4. Sytytettynä kaasupoltin palaa sinisellä liekillä, jossa on keltainen kärki. Säädä ilmaruuvia, mikäli liekki rätisee tai poksahtelee. Mikäli liekki ei pala kunnolla, tarkista kaasun virtaus tukosten varalta. Älä käytä kaasupoltinta, mikäli se ei mielestäsi toimi kunnolla.
5. Käytä laitteessa 30 mbarin paineensäätöventtiiliä. Venttiilin tulee täyttää standardin EN 16129 vaatimukset.
6. Mikäli kaasuletku tukkeutuu, ammattilaisen tulee korjata se.
7. Kytkiessäsi letkua varmista, että se pysyy suorana.
8. Sulje kaasunsyöttö, mikäli havaitset kaasuvuodon.
9. Käytä käsineitä käyttäessäsi kaasupoltinta.
10. Älä avaa tehtaan sulkemaa kaasupolttimen osaa.
11. Pidä kaasupoltin 0,5 metrin etäisyydellä seinistä.
12. Letkun tulee täyttää asianmukaiset standardit, ja se tulee hankkia ammattimaiselta tavarantoimittajalta.

**PUHDISTAMINEN JA HUOLTO**
1. Varmista ennen puhdistamista, että kaasupoltin on jäähtynyt.
2. Puhdista likaiset kohdat puhtaalla liinalla. Älä käytä puhdistusaineita.
3. Puhdista reiät siihen tarkoitetulla neulalla.
4. Käytä kaasupoltinta tasaisella alustalla. Älä käytä kaasupoltinta kaltevalla alustalla.
5. Säilytä kaasupoltinta kuivassa paikassa käytön jälkeen.

# SV Ringbrännare

Gratulerar till ditt val av en Mustang-produkt! Mustangs serie med grillprodukter är designad för tillredning av god mat. I produktserien ingår ett omfattande sortiment av grill- och matlagningsprodukter. Bekanta dig med hela sortimentet på webben www.mustang-grill.com eller hos närmaste auktoriserade Mustang-återförsäljare.

Vi utvecklar ständigt Mustang-produktserien och de produkter som tillhör den. För att garantera kvaliteten har feedbacken från användarna en särskilt viktig roll i vår produktutveckling. Vi tar gärna emot feedback om produkterna på adressen mustang@mustang-grill.com.

Läs noga igenom bruksanvisningen för att få ut mest nytta av apparaten. När du ser till att regelbundet rengöra och underhålla grillen förlänger du dess livslängd och säkerhet. I Mustang-produktserien hittar du även lämpliga rengöringsmedel och borstar för rengöring av grillen.

Ytterligare information finns på adressen www.mustang-grill.com.

**FARA:**
Om du känner lukten av gas:
1. Stäng av gastillförseln till brännaren.
2. Släck eventuell öppen eld och använd inga elektriska apparater.
3. Öppna locket och ventilera området.
4. Kontrollera gaskopplingarna med tvållösning.
5. Om det fortfarande luktar gas ska du omedelbart kontakta gasleverantören eller brandkåren.

**VIKTIGT:**
Om anvisningarna inte följs kan en farlig brand eller explosion uppstå.
Användaren ansvarar för att brännaren monteras, installeras och underhållas på rätt sätt. Om anvisningarna i den här användarhandboken inte följs kan det resultera i allvarliga personskador och/eller skador på föremål.
Det kan vara farligt att modifiera brännaren, att använda den på fel sätt och att inte följa anvisningarna.
VARNING!
Delarna kan bli mycket varma. Håll små barn på avstånd.
Brännaren får inte vara i närheten av lättantändliga material när den används.

**Spara denna bruksanvisning för framtida referens.**

Modell: CA-GB09/182679
Effekt: 8,0 kW
Gasförbrukning: 571–581 g/h
Gastryck: 30 mbar
Gas: Gasolblandningar; butan/propan
Klass: I3B/P
Munstyckets storlek: 1,38 mm

**VARNINGAR**
1. Endast för utomhusbruk.
2. Läs anvisningarna innan du använder apparaten.
3. Den här gasbrännaren ska endast användas med gasol (g30 butan och g31 propan).
4. Använd eller förvara inte brännbara vätskor eller material i närheten av gasbrännaren.
5. Om du upptäcker en gaslukt medan du använder gasbrännaren, stäng genast av den, släck alla öppna lågor och kontrollera noga om det finns läckage med hjälp av tvålvatten. Om lukten finns kvar, använd inte gasbrännaren och kontakta leverantören.
6. Använd inte denna apparat om du är alkohol- eller narkotikapåverkad. Läs varningsetiketterna på receptbelagd medicin för att avgöra om din omdömesförmåga eller reflexer kan försämras. Se till att lågan är avstängd vid byte av gasolflaska.
7. Sträck dig aldrig över gasbrännaren när du lagar mat. Uppmärksamma att alla gasbrännarens delar blir mycket varma när den används.
8. Låt aldrig barn använda gasbrännaren. Håll barn på avstånd från gasbrännaren när den används.
9. Använd gasbrännaren på en obrännbar yta.
10. Flytta inte på apparaten när den används.
11. Stäng av gastillförseln på gasolflaskan efter användning.
12. Modifiering av apparaten kan vara farligt.

**MONTERINGSANVISNING**

1. Montera de tre benen på gasbrännaren med sex skruvar.
2. Fäst gasventilen på gasbrännaren.
3. Gasbrännaren är färdig att kopplas till gasolflaskan.
Se monteringsbilderna nedan:

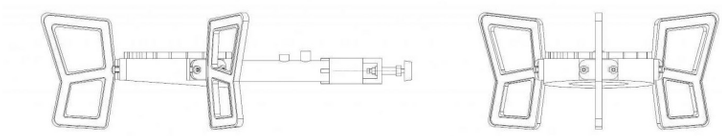

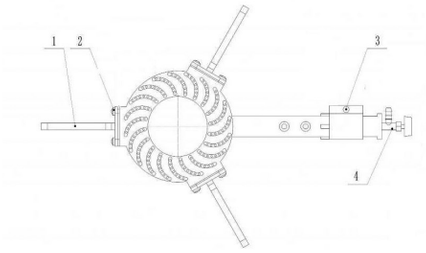


**MONTERINGSSTEG**:

Steg 1: Passa in benet i hålet på sidan av gasbrännaren.
Steg 2: Fäst fast benet med en skruv.
Steg 3: Sätt metallhöljet på plats. Fäst sedan fast det med en skruv.
Steg 4: Fäst ventilen på gasbrännaren.

**SLANG OCH TRYCKREGULATOR**

Medföljer inte. Använd endast slangar och tryckregulatorer som är godkända för gasol och motsvarar ovanstående tryckvärde. Den förväntade livslängden för tryckregulatorn är ca 10 år. Det rekommenderas att tryckregulatorn byts ut inom 10 år efter tillverkningsdatum.
Användning av fel slags slang eller tryckregulator är farligt. Kontrollera alltid att du har rätt typ av slang och tryckregulator innan du an¬vänder gasbrännaren.
Slangen måste uppfylla lokala standarder. Längden på slangen får vara högst 1,2 meter och inre diametern 10 mm. En sliten eller skadad slang måste bytas ut. Se till att slangen inte är block¬erad, böjd eller i kontakt med någon del av brännaren förutom vid dess anslutning.

**KONTROLLERA LÄCKOR**
Gör 6-9 deciliter tvålvatten för att kontrollera läckor genom att blanda en del diskmedel med tre delar vatten.
Se till att reglerventilen är ställd i OFF-läget.
Anslut tryckregulatorn till gasolbehållaren och ON/OFF-ventilen till brännaren. Se till att anslutningarna är ordentligt fastsatta och vrid sedan på gasen (ON).
Stryk ut tvålvatten på slangen och kopplingarna med en borste. Om bubblor uppstår har du en läcka som måste åtgärdas före användning av brännaren.
Testa slangen och kopplingarna igen efter att du har åtgärdat läckan.
Stäng av gasen (OFF) på gasolbehållaren efter kontrollen.
Om en läcka upptäcks som du inte kan åtgärda själv, kontakta din gasolleverantör för reparation.

**ATT OBSERVERA VID ANVÄNDNING**
1. Den här gasbrännaren är konstruerad för att användas med gasol, som vanligtvis förvaras i en gasolflaska. Gasolflaskan måste hållas på 1,2 m:s avstånd från gasbrännaren. Gasolslangen bör vara högst 1,2 m lång.
Byt slangen i enlighet med nationella förordningar.
2. Den här gasbrännaren fungerar inte med gastryck som kommer från gasolflaskan. Gasbrännaren behöver ett lågtrycksreglage för att kunna fungera ordentligt.
3. Kontrollera alltid alla gaskopplingar och -fogar innan du använder apparaten för att försäkra dig om att de inte läcker. Kontrollera slangarna för sprickor och slitage och ersätt skadade slangar.
4. Den tända gasbrännaren ska ha en blå låga med en liten gul topp. Justera luftskruven om lågan sprätter eller knäpper. Om lågan inte brinner normalt, kontrollera om det finns något som blockerar gasflödet. Använd inte gasbrännaren om du anser att den inte fungerar normalt.
5. Använd en 30 mbar tryckregleringsventil. Ventilen måste uppfylla standarden EN 16129.
6. Om gasslangen blockeras, måste en fackman reparera den.
7. Vid anslutning av slangen, se till att den inte vrids.
8. Stäng av gastillförseln vid gasläckage.
9. Bär handskar när du använder gasbrännaren.
10. Öppna inte den delen som har förslutits på fabriken.
11. Håll gasbrännaren på 0,5 m:s avstånd från väggarna.
12. Slangen ska uppfylla tillämpliga standarder och levereras av en professionell leverantör.

**RENGÖRING OCH UNDERHÅLL**
1. Se till att gasbrännaren har svalnat innan du rengör den.
2. Använd en ren trasa för att rengöra smutsfläckar. Använd inga rengöringsmedel.
3. Använd en speciell nål för att rengöra hålen.
4. Förvara gasbrännaren på en plan yta. Använd inte brännaren i sluttande terräng.
5. Förvara gasbrännaren på en torr plats efter användning.

# ET Gaasipõleti

Õnnitleme Teid Mustang-toote valiku puhul! Mustangi sarja grillimistooted on välja töötatud hea toidu valmistamiseks. Toodete hulgas on lai valik grillimis- ja toiduvalmistamistooteid. Tutvuge kõigi toodetega internetis aadressil www.mustang-grill.com või lähima Mustangi sarja toodete edasimüüja juures.

Arendame pidevalt Mustangi sarja tootevalikut ja sellesse kuuluvaid tooteid. Kasutajatelt saadav tagasiside on meie tootearenduses kvaliteedi tagamiseks eriti tähtsal kohal. Ootame meelsasti toodetesse puutuvat tagasisidet meiliaadressil mustang@mustang-grill.com.

Tutvuge hoolikalt kasutusjuhendiga, et võiksite seadme võimalused maksimaalselt ära kasutada. Grilli regulaarne puhastamine ja hooldus pikendab selle kasutusiga ja turvalisust. Mustangi tootevalikust leiate ka vajalikud puhastusvahendid ja harjad.

Lisainfot leiate aadressil www.mustang-grill.com.

**OHT:**
Kui tunnete gaasilõhna, siis toimige järgmiselt.
1. Sulgege gaasi juurdrvool seadmesse.
2. Kustutage kõik lahtised leegid ja hoiduge mis tahes elektriliste seadmete kasutamisest.
3. Avage kaas ja tuulutage seda ala.
4. Kontrollige gaasiühendusi seebivee abil.
5. Kui gaasilõhn püsib, siis võtke kohe ühendust gaasifirma või tuletõrjega.

**OLULINE:**
Nende juhiste eiramine võib põhjustada ohtliku tulekahju või plahvatuse.
Kasutaja kohustuseks on kontrollida, et gaasipõleti oleks õigesti kokku pandud, paigaldatud ja korralikult hooldatud. Selles kasutusjuhendis toodud juhiste eiramine võib põhjustada raskeid kehavigastusi ja/või varalist kahju.
Seadmele mis tahes muudatuste tegemine, selle vale kasutamine või nende juhiste eiramine võib olla ohtlik.
HOIATUS!
Seadme osad võivad minna väga kuumaks. Hoidke lapsed seadmest ohutus kauguses.
Seda seadet tuleb kasutamise ajal kergsüttivatest materjalidest eemal hoida.

**Hoidke see juhend edaspidiseks tarbeks alles.**

Mudel: CA-GB09/182679
Võimsus: 8,0 kW.
Gaasi tarbimine: 571–581 g/h
Gaasi rõhk: 30 mbar
Gaas: Vedelgaasi segud; butaan/propaan
Klass: I3B/P
Düüsi suurus: 1,38 mm

**HOIATUSED**
1. Kasutamiseks ainult väljas.
2. Enne seadme kasutamist loe kasutusjuhend hoolikalt läbi.
3. Käesolev põleti on mõeldud ainult vedelgaasi (g30 butaan ja g31 propaan) kasutamiseks.
4. Ära hoia kergestisüttivaid vedelikke või materjale gaasipõleti läheduses.
5. Kui tunned põleti kasutamise ajal gaasilõhna, keera ventiil kinni, kustuta lahtine leek kohe ja kontrolli seebise vee abil võimaliku lekke olemasolu. Kui gaasilõhn püsib, ära põletit kasuta, vaid kutsu välja tehnik.
6. Ära kasuta seadet alkoholi või ravimite mõju all. Loe läbi retseptiravimite hoiatused veendumaks, et su otsustusvõime või reageerimiskiirus pole vähenenud. Gaasiballooni vahetamisel veendu, et leek oleks kustutatud.
7. Gaaspõleti kasutamise ajal ära kalluta keha selle kohale. Pea meeles, et põleti kõik osad lähevad kasutamise ajal väga kuumaks.
8. Ära luba lastel gaasipõletit kasutada. Hoia lapsed põletist selle kasutamise ajal eemale.
9. Kasuta gaasipõletit mittepõleval alusel.
10. Ära liiguta põletit kasutamise ajal.
11. Kui oled gaasipõleti kasutamise lõpetanud, keera gaasiballooni ventiil kinni.
12. Kõik muudatused gaasipõleti ehituses on keelatud.

**PAIGALDUSJUHEND**

1. Kinnita kolm jalga komplektis oleva kuue kruvi abil gaasipõleti külge.
2. Kinnita gaasiventiil põleti külge.
3. Gaasipõleti on valmis vedelgaasiballooniga ühendamiseks. Järgi alltoodud jooniseid:

**PAIGALDAMINE:**

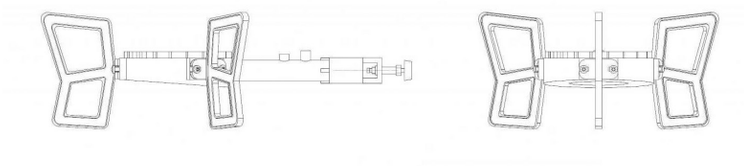

Samm 1: Sobita jalg gaasipõleti küljel olevasse avasse.
Samm 2: Kinnita see kruvi abil.
Samm 3: Paiguta metallkate oma kohale. Kinnita see kruvi abil.
Samm 4: Kinnita gaasiventiil põleti külge.

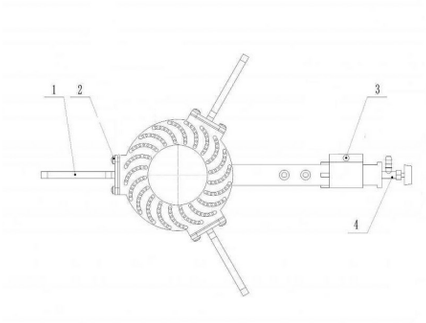


**VOOLIK JA RÕHUREGULAATOR**

Ei kuulu komplekti. Kasutage ainult vedelgaasi kasutamiseks mõeldud voolikut ja rõhuregulaatorit, mis vastavad eelpool mainitud rõhuväärtusele. Rõhuregulaatori eeldatav tööiga on 10 aastat. Soovitatav on regulaator tootmise kuupäevast arvestades 10 aasta pärast vahetada.
Vale tüüpi rõhuregulaatori või vooliku kasutamine on ebaturvaline. Kontrollige alati enne gaasipõleti kasu¬tamist üle, et teil on õiget tüüpi voolik ja rõhuregulaator.
Kasutatav voolik peab vastama kasutuskoha asukohariigi asjassepuutuvale standardile. Voolik tohib olla pikkusega maksimaalselt 1,2 meetrit ja sisemine läbimõõt 10 mm. Kulunud või vigastatud voolik tuleb asendada. Veenduge, et voolik ei oleks ummistunud, keerdus ega puutu ühegi gaasipõleti osa/pinna vastu, välja arvatud vooliku ühenduskoht.

**LEKETE KONTROLLIMINE**

Valmistage 6–9 detsiliitrit lekke tuvastamise lahust, segades ühe osa vedelat pesuvahendit kolme osa veega.
Veenduge, et reguleerimisventiil on asendis OFF (väljas).
Ühendage rõhuregulaator gaasiballoonile ja ON/OFF-ventiil põletile. Veenduge, et ühendused on korralikult kinnitatud ja keerake gaas peale (ON).
Kandke seebilahus pintsliga voolikule ja kõikidele ühendustele. Kui ilmuvad mullid, siis on seadmel leke, mis tuleb enne kasutamist kõrvaldada.
Pärast rikke kõrvaldamist tehke test uuesti.
Pärast testimist keerake gaas kinni (OFF).
Kui olete tuvastanud lekke, mida ei saa parandada, ärge püüdke leket ise sulgeda vaid pöörduge oma gaasimüüja poole.

**ETTEVAATUST KASUTAMISEL**

1. Käesolev gaasipõleti on mõeldud vedelgaasi kasutamiseks, mida tavaliselt tarnitakse silindrikujulistes balloonides. Balloon tuleb hoida põletist 1,2 m kaugusel. Gaasivooliku pikkus ei tohi ületada 1,2 m.
Vajadusel vaheta voolik välja, et see vastaks kehtivatele eeskirjadele.
2. Käesolev gaasipõleti ei tööta balloonis oleva vedelgaasi rõhul. Põleti töötamiseks on vajalik madalrõhu regulaator.
3. Enne kasutamist kontrolli alati kõiki ühendusi võimalike lekete suhtes. Kontrolli, et voolikutel poleks pragusid ja kulunud kohti ning lase vigastatud voolik välja vahetada.
4. Süüdatud gaasipõleti peab põlema sinise leegiga, millel on väike kollane tipp. Reguleeri õhukruvi, kui leek ei põle ühtlaselt. Kui leek ei põle korralikult, veendu, et miski ei takistaks gaasivoolu. Ära kasuta põletit, kui sulle tundub, et see ei tööta korralikult.
5. Rõhuregulaatorina kasuta madalrõhu regulaatorit 30 mbar. Rõhuregulaator peab vastama standardile EN 16129.
6. Kui gaasivoolik ummistub, peab seda remontima volitatud tehnik.
7. Vooliku ühendamisel veendu, et see ei läheks keerdu.
8. Lekke korral sulge gaasiballooni ventiil.
9. Gaasipõleti kasutamisel kanna kindaid.
10. Ära ava põleti osi, mis on suletud tehases.
11. Hoia põleti seintest vähemalt 0,5 m kaugusel.
12. Gaasivoolik peab vastama teatud standarditele ja selle peab tarnima volitatud müüja.

**PUHASTAMINE JA HOOLDAMINE**

1. Enne gaasipõleti puhastamist veendu, et see on maha jahtunud.
2. Määrdunud kohtade puhastamiseks kasuta puhast lappi. Ära kasuta sünteetilist pindaktiivset puhastusainet.
3. Põleti aukude puhastamiseks kasuta spetsiaalset nõela.
4. Hoia põleti tasasel pinnal. Ära kasuta põletit kaldpinnal või maapinnal.
5. Pärast kasutamist hoiusta põleti kuivas kohas.

# LV Gāzes deglis

Apsveicam ar Mustang izstrādājuma izvēli! Mustang grilēšanas aprīkojuma līnija ir izstrādāta kvalitatīva ēdiena gatavošanai. Tajā ietilpst plašs grilēšanas un ēdiena gatavošanas iekārtu un piederumu klāsts. Sīkāku informāciju par mūsu ražojumu sortimentu meklējiet www.mustang-grill.com vai jautājiet tuvākajam licencētajam Mustang mazumtirgotājam!

Mēs nepārtraukti pilnveidojam Mustang līnijas izstrādājumus un citas piedāvājumā esošās preces. Lietotāju atsauksmēm ir svarīga loma ražojumu pilnveidē un kvalitātes nodrošināšanā. Mēs vienmēr priecājamies saņemt atsauksmes par mūsu ražojumiem – rakstiet uz e-pasta adresi mustang@mustang-grill.com.

Lūdzam uzmanīgi izlasīt lietošanas instrukciju, lai varētu izmantot visas jaunā grila priekšrocības. Rūpīga un regulāra tīrīšana un apkope pagarinās grila lietošanas ilgumu un uzlabos drošību. Mustang izstrādājumu līnijā atradīsiet arī piemērotus grila tīrīšanas un kopšanas līdzekļus un piederumus.

Plašāka informācija pieejama www.mustang-grill.com.

**BĪSTAMI!**
Ja sajūtat gāzes smaku:
1. Pārtrauciet gāzes padevi ierīcei.
2. Nodzēsiet atklātas liesmas un nelietojiet elektroierīces.
3. Atveriet grila vāku un nodrošiniet apkārtnē gaisa apmaiņu.
4. Pārbaudiet gāzes savienojumu hermētiskumu ar ziepjūdeni.
5. Ja joprojām ir jūtama gāzes smaka, nekavējoties sazinieties ar gāzes piegādātāju vai ugunsdzēsības dienestu.

**NB!**
Šo norādījumu neievērošanas gadījumā var izcelties bīstams ugunsgrēks vai notikt sprādziens.
Lietotājs ir atbildīgs par gāzes deglis pareizu montāžu uzstādīšanu un apkopi. Šajā instrukcijā minēto norādījumu neievērošana var novest pie smagām traumām un/vai īpašuma bojājumiem.
Jebkāda ierīces pārveidošana vai nepareiza lietošana un norādījumu neievērošana var būt bīstama.

**BRĪDINĀJUMS!**
Ierīces virsmas var spēcīgi sakarst. Neļaujiet maziem bērniem atrasties ierīces tuvumā.
Raugieties, lai lietošanas laikā ierīces tuvumā neatrastos uzliesmojoši materiāli.

**Saglabājiet šo instrukciju turpmākai atsaucei.**

Modelis: CA-GB09/182679
Jauda: 8,0 kW
Gāzes patēriņš: 571–581 g/h
Gāzes spiediens: 30 mbar
Gāze: Šķidrie gāzu maisījumi; butāns/propāns
Klase: I3B/P
Sprauslas izmērs: 1,38 mm

**Brīdinājums**
1. Izmantojiet tikai ārpus telpām.
2. Pirms ierīces lietošanas izlasiet norādījumus.
3. Šis gāzes deglis izmantojams tikai kombinācijā ar sašķidrināto gāzi (G30 butāns un G31 propāns).
4. Gāzes degļa tuvumā nelietojiet vai neuzglabājiet uzliesmojošus šķidrumus vai materiālus.
5. Ja gāzes degļa lietošanas laikā sajūtat gāzes smaku, nekavējoties izslēdziet degli, nodzēšot atklātu liesmu, un uzmanīgi ar ziepjūdeni pārbaudiet, vai nav noplūdes. Ja gāzes smaka saglabājas, nelietojiet gāzes degli un vērsieties pēc palīdzības pie tirgotāja.
6. Nelietojiet šo ierīci, atrodoties alkohola vai medikamentu ietekmē. Izlasiet brīdinājumus medikamentu lietošanas pamācībā, lai noteiktu, vai medikamenti var ietekmēt jūsu spriestspēju vai refleksus. Nomainot gāzes balonu, pārliecinieties, ka ir nodzēsta liesma.
7. Gatavošanas laikā nesniedzieties pāri degošam gāzes deglim. Ievērojiet, ka visas gāzes degļa daļas tā darbība laikā kļūst ļoti karstas.
8. Neļaujiet gāzes degli lietot bērniem. Sargiet bērnus no gāzes degļa, kad tas tiek lietots.
9. Izmantojiet gāzes degli uz neuzliesmojošas virsmas.
10. Nepārvietojiet ierīci tās darbības laikā.
11. Pēc lietošanas aizgrieziet gāzes balona gāzes padeves vārstu.
12. Jebkādas ierīcei veiktās izmaiņas var būt bīstamas.

**MONTĀŽAS INSTRUKCIJA**

1. Izmantojot sešas skrūves, piemontējiet gāzes degļa trīs kājas.
2. Nofiksējiet gāzes vārstu pie gāzes degļa.
3. Gāzes deglis ir gatavs nostiprināšanai pie sašķidrinātās gāzes balona. Montāžas attēlus skatīt zemāk:

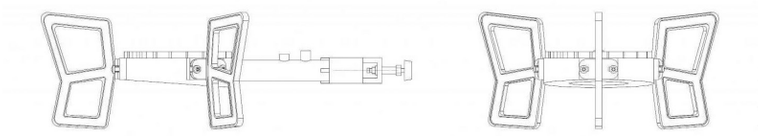

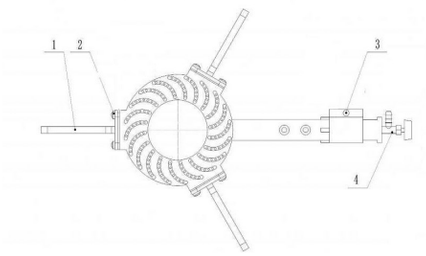


**MONTĀŽAS SOĻI:**

1. solis: Ievietojiet kāju urbumā gāzes degļa sānos.
2. solis: Nofiksējiet to ar skrūvi.
3. solis: Noregulējiet metāla plāksni tai paredzētajā vietā. Pēc tam nofiksējiet to ar skrūvi.
4. solis: Nofiksējiet vārstu pie gāzes degļa.

ŠĻŪTENE UN SPIEDIENA REGULATORS

Šīs detaļas nav iekļautas gāzes deglis piegādes komplektā. Izmantojiet tikai šļūtenes un regulatorus, kas paredzēti sašķidrinātai naftas gāzei ar iepriekš minēto spiedienu. Aprēķinātais regulatora ekspluatācijas ilgums ir 10 gadi. Nomainiet regulatoru vēlākais 10 gadus no izgatavošanas dienas.
Neatbilstošas šļūtenes un regulatora lietošana ir nedroša, tāpēc pirms gāzes deglis lietošanas vienmēr pārbaudiet, vai šļūtene un regulators ir piemēroti jūsu ierīcei.
Šļūtenei ir jāatbilst attiecīgajam izmantošanas valsts standartam. Šļūtenei jābūt (maksimāli) 1,2 metrus garai un ar 10 mm iekšējo diametru. Nodilusi vai bojāta šļūtene jānomaina. Raugieties, lai šļūtene nebūtu sagriezusies un aizsērējusi un nesaskartos ar citām gāzes deglis daļām, izņemot savienojuma vietu.

LV

**NOPLŪDES PĀRBAUDE**
Sagatavojiet 6–9 dl šķīduma noplūdes konstatēšanai, sajaucot vienu daļu trauku mazgāšanas līdzekļa ar trīs daļām ūdens.
Pārliecinieties, ka regulētājvārsts ir stāvoklī OFF.
Savienojiet regulatoru ar sašķidrinātās gāzes balonu un ON/OFF (ieslēgšanas/izslēgšanas) vārstu ar degli. Pārliecinieties, ka savienojumi ir droši, un ATVERIET gāzes balona ventili.
Apstrādājiet šļūteni un visus savienojumus ar ziepjūdeni. Burbuļu parādīšanās liecina par gāzes noplūdi, kas pirms gāzes deglis lietošanas jānovērš.
Pēc noplūdes likvidēšanas atkārtojiet pārbaudi.
Pēc pārbaudes AIZVERIET sašķidrinātās gāzes balona ventili.
Ja konstatējat noplūdi, bet nespējat to novērst, konsultējieties par noplūdes likvidēšanu ar gāzes piegādātāju.

**LIETOŠANAS NORĀDĪJUMI**
1. Šis gāzes deglis ir paredzēts izmantošanai ar sašķidrinātu gāzi, kāda parasti ir iepildīta gāzes balonos. Gāzes balons ir jāuzstāda 1,2 m attālumā no gāzes degļa. Gāzes padeves šļūtenes garumam nevajadzētu pārsniegt 1,2 m.
Nomainiet gāzes padeves šļūteni saskaņā ar valsts noteikumiem.
2. Šis gāzes deglis nedarbosies ar gāzes spiedienu, kādu nodrošina sašķidrinātās gāzes balons. Lai gāzes deglis darbotos atbilstoši, ir nepieciešams zema spiediena regulators.
3. Ikreiz pirms lietošanas pārbaudiet visus gāzes savienojumus un pieslēgumus, lai pārliecinātos, ka nav noplūdes. Pārbaudiet, vai šļūtene nav saplaisājusi vai nodilusi un nomainiet bojātu šļūteni.
4. Gāzes deglim ir jādarbojas ar zilu liesmu un mazām dzeltenām "uguns mēlēm» galos. Ja liesma sprēgā vai raustās, noregulējiet gaisa padeves skrūvi. Ja liesma nav atbilstoša, pārbaudiet, vai nekas netraucē gāzes plūsmai. Nelietojiet gāzes degli, ja pamanāt, ka tas nedarbojas atbilstoši.
5. Kā spiediena regulēšanas vārstu izmantojiet 30 mbar spiediena regulēšanas vārstu. Vārstam ir jāatbilst standarta EN 16129 prasībām.
6. Ja ir aizsprostota gāzes padeves šļūtene, tās remonts jāveic speciālistam.
7. Pievienojot šļūteni, nodrošiniet, lai tā netiktu sagriezta.
8. Gāzes noplūdes gadījumā aizveriet gāzes padevi.
9. Lietojot gāzes degli, valkājiet cimdus.
10. Neatveriet daļas, kuras rūpnīcā ir noplombētas.
11. Novietojiet gāzes degli 0,5 m attālumā no sienas.
12. Šļūtenei ir jāatbilst attiecīgajiem standartiem, un tā jāiegādājas no specializēta tirgotāja.

**TĪRĪŠANA UN APKOPE:**
1. Pirms gāzes degļa tīrīšanas pārliecinieties, ka tas ir atdzisis.
2. Traipu tīrīšanai izmantojiet tīru drānu. Neizmantojiet tīrīšanas līdzekli.
3. Caurumu tīrīšanai izmantojiet speciālu adatu.
4. Turiet gāzes degli uz līdzenas virsmas. Neizmantojiet degli uz slīpas virsmas.
5. Pēc lietošanas uzglabājiet gāzes degli sausā vietā.

# LT Žiedinis degiklis

Sveikiname išsirinkus „Mustang“ gaminį! „Mustang“ kepsninių gaminių šeima sukurta geram maistui ruošti. Mūsų liniją sudaro įvairūs kepsninių ir kiti valgio gaminimo gaminiai. Norėdami daugiau sužinoti apie mūsų gaminių asortimentą, eikite adresu www.mustang-grill.com arba į artimiausią licencijuotą „Mustang“ mažmeninės prekybos vietą!

Nuolatos tobuliname „Mustang“ liniją ir kitus siūlomus gaminius. Kuriant gaminius svarbų vaidmenį vaidina naudotojų atsiliepimai, padedantys užtikrinti kokybę. Labai džiaugtumėmės, jei atsiliepimus apie mūsų gaminius pateiktumėte adresu mustang@mustang-grill.com.

Prašome nuodugniai susipažinti su naudotojo instrukcija, kad galėtumėte kuo labiau išnaudoti kepsninės privalumus. Rūpestingai ir reguliariai valydami bei prižiūrėdami kepsninę prailginsite jos naudojimo trukmę ir padidinsite saugumą. „Mustang“ gaminių linijoje taip pat siūlomos tinkamos valymo priemonės ir priežiūrai skirti įrankiai.

Norėdami gauti daugiau informacijos eikite adresu: www.mustang-grill.com.

**PAVOJUS:**
Jei užuodžiate dujas:
1. Nutraukite dujų tiekimą prietaisui.
2. Užgesinkite atvirą liepsną ir venkite naudoti bet kokius elektros prietaisus.
3. Atidarykite dangtį ir išvėdinkite vietą.
4. Patikrinkite dujų jungtis muilo tirpalu.
5. Jei kvapas išlieka, nedelsdami kreipkitės į dujų tiekėją arba gaisrininkus.

**SVARBU:**
Nepaisant šių instrukcijų gali kilti pavojingas gaisras ar sprogimas.
Naudotojas privalo užtikrinti, kad dujinė viryklė tinkamai surinkta, sumontuota ir prižiūrima. Nepaisant šiame vadove pateiktų instrukcijų galima rimtai susižeisti ir (arba) sugadinti turtą.
Bet kokie prietaiso pakeitimai, netinkamas jo naudojimas ar instrukcijų nepaisymas gali kelti pavojų.
ĮSPĖJIMAS:
Pasiekiamos dalys gali būti labai karštos. Neleiskite mažiems vaikams artintis.
Naudojant šį prietaisą reikia laikyti atokiau nuo degių medžiagų.

**Saugokite šią instrukciją, kad ateityje prireikus galėtumėte peržiūrėti.**

Modelis: CA-GB09/182679
Galia: 8,0 kW
Dujų suvartojimas: 571–581 g/h
Dujų slėgis: 30 mbar
Dujos: Suskystintų dujų mišiniai; butanas/propanas
Klasė: I3B/P
Antgalio dydis: 1,38 mm

**ĮSPĖJIMAS**
1. Skirta naudoti tik lauke.
2. Prieš naudodami prietaisą perskaitykite instrukcijas.
3. Šią dujinę viryklę galima naudoti tik su suskystintomis dujomis (g30 butanu ir g31 propanu).
4. Nenaudokite ir nelaikykite jokių degių skysčių ar medžiagų netoli dujinės viryklės.
5. Jei naudodami dujinę viryklę pajustumėte dujų kvapą, nedelsdami ją išjunkite, užgesinkite visas atviras liepsnas ir, naudodami vandenį su muilu, atsargiai patikrinkite, ar nėra pratekėjimų. Jei kvapas išlieka, nenaudokite dujinės viryklės ir kreipkitės pagalbos į tiekėją.
6. Nenaudokite šio prietaiso, jei esate apsvaigę nuo alkoholio, narkotikų ar medikamentų. Perskaitykite receptinių vaistų informacinius lapelius, kad sužinotumėte, ar jie gali paveikti jūsų nuovoką ar refleksus. Keisdami dujų balioną įsitikinkite, kad liepsna išjungta.
7. Gamindami maistą niekuomet nesiekite skersai dujinės viryklės. Nepamirškite, kad naudojant dujinę viryklę visos jos dalys labai įkaista.
8. Niekada neleiskite vaikams naudoti dujinės viryklės. Neleiskite vaikams artintis prie veikiančios dujinės viryklės.
9. Naudokite dujinę viryklę ant nedegaus paviršiaus.
10. Naudodami prietaisą jo nejudinkite.
11. Baigę naudoti išjunkite dujų tiekimą ties dujų balionu.
12. Bet kokie prietaiso pakeitimai gali būti pavojingi.

**SURINKIMO INSTRUKCIJA**

1. Šešiais varžtais pritvirtinkite prie dujinės viryklės tris kojeles.
2. Pritvirtinkite prie dujinės viryklės dujų vožtuvą.
3. Dujinė viryklė parengta prijungti prie suskystintų dujų baliono. Žr. Surinkimo iliustracijas žemiau:

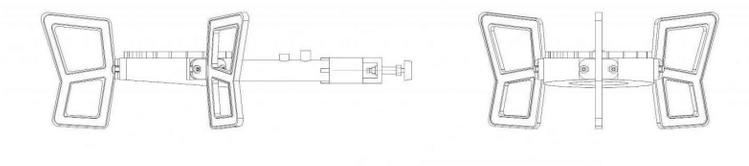

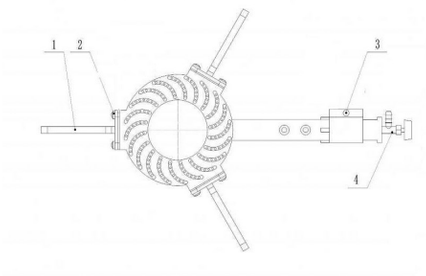


**SURINKIMO VEIKSMAI:**

1 veiksmas: Pridėkite kojelę prie angos dujinės viryklės šone.
2 veiksmas: Prisukite ją varžtu.
3 veiksmas: Tinkamai pridėkite metalinį gaubtą. Prisukite jį varžtu.
4 veiksmas: Pritvirtinkite prie dujinės viryklės vožtuvą.

**ŽARNA IR REGULIATORIUS**
Šios dalys prie dujinė viryklės nepridedamos. Naudokite tik žarną ir reguliatorius, patvirtintus naudoti su suskystintomis dujomis esant aukščiau nurodytam slėgiui. Numatyta reguliatoriaus eksploatacijos trukmė yra 10 metų. Pakeiskite reguliatorių per 10 metų nuo jo pagaminimo datos.
Naudoti netinkamą žarną ar reguliatorių nesaugu, prieš naudodami dujinė viryklė visuomet patikrinkite, ar šios dalys tinkamos.
Naudojama žarna turi atitikti galiojančius šalies standartus.
Žarnos ilgis turi būti ne daugiau nei 1,2 metro, vidinis skersmuo – 10 mm. Nusidėvėjusią ar pažeistą žarną reikia pakeisti. Užtikrinkite, kad žarna nebūtų sulenkta arba užsikimšusi ir kad neliestų jokios dujinė viryklės dalies, išskyrus jungtį.

LT

**TIKRINIMAS, AR NĖRA NESANDARUMO**
Paruoškite 6–9 d (2–3 skysčio uncijas) nesandarumo paieškos tirpalo, sumaišydami vieną dalį indų ploviklio ir 3 dalis vandens.
Įsitikinkite, kad valdymo vožtuvas yra padėtyje „OFF“ (išjungta).
Prijunkite reguliatorių prie suskystintų dujų baliono, o įjungimo / išjungimo vožtuvą – prie degiklio. Įsitikinkite, kad sujungta gerai, tuomet pasukite vožtuvą į padėtį „ON“ (įjungta).
Sutepkite žarną ir visas jungtis muilo tirpalu. Jei pasirodo burbulų, yra nesandarumas, kurį reikia pašalinti prieš naudojant dujinė viryklė.
Pašalinę problemą patikrinkite pakartotinai.
Patikrinę pasukite suskystintų dujų baliono vožtuvą į padėtį „OFF“ (išjungta).
Jei aptinkate nesandarumą ir negalite jo pašalinti, kreipkitės į dujų tiekėją, kad jis pašalintų nesandarumą.

**PERSPĖJIMAI NAUDOJANT**
1. Ši dujinė viryklė skirta naudoti su suskystintomis dujomis, paprastai tiekiamomis dujų balionuose. Dujų balioną reikia laikyti per 1,2 m nuo dujinės viryklės. Dujų žarnos ilgis turi būti ne didesnis nei 1,2 m.
Keisdami žarną laikykitės nacionalinių teisės aktų.
2. Ši dujinė viryklė neveiks naudojant suskystintų dujų baliono slėgį. Norint tinkamai naudoti dujinę viryklę, reikalingas žemo slėgio reguliatorius.
3. Prieš naudodami kiekvieną kartą patikrinkite, ar visos dujų jungtys sandarios. Patikrinkite žarnas, ar jos nesuskilinėję ir nenusidėvėję. Pažeistas žarnas pakeiskite.
4. Dujinė viryklė turi degti mėlyna liepsna su nedidele geltona viršūnėle. Jei liepsna spragsi ar trūkčioja, pareguliuokite oro varžtą. Jei ugnis tinkamai nedega, patikrinkite, ar niekas netrukdo dujų srauto. Nenaudokite dujinės viryklės, jei manote, kad ji veikia neįprastai.
5. Naudokite 30 mba slėgio reguliavimo vožtuvą. Vožtuvas turi atitikti standartą EN 16129.
6. Jei dujų žarna užsikemša, ją taisyti turi specialistas.
7. Jungdami žarną pasirūpinkite, kad ji nebūtų susisukusi.
8. Jei yra dujų nuotėkis, išjunkite dujų tiekimą.
9. Naudodami dujinę viryklę dėvėkite pirštines.
10. Neatidarykite dalių, užsandarintų gamykloje.
11. Laikykite dujinę viryklę per 0,5 m nuo sienų.
12. Žarna turi atitikti reikiamus standartus, ją turi pateikti profesionalus tiekėjas.

**VALYMAS IR PRIEŽIŪRA:**
1. Prieš valydami dujinę viryklę įsitikinkite, kad ji atvėso.
2. Nešvarumus nuvalykite švaria šluoste. Nenaudokite jokių valiklių.
3. Angas valykite specialia adata.
4. Laikykite dujinę viryklę ant plokščio paviršiaus. Nenaudokite viryklės ant paviršiaus su nuolydžiu.
5. Nenaudojamą dujinę viryklę laikykite sausoje vietoje.

# RU Круглая горелка

Поздравляем! Вы стали обладателем продукта фирмы Mustang! Линия продуктов для гриля и барбекю Mustang предназначена для качественного приготовления пищи. Мы предлагаем широкий ассортимент товаров для гриля и кухонных принадлежностей. Посетите ближайшую официальную точку розничной продажи, где представлены наши продукты, или же посетите наш сайт по адресу www.mustang-grill.com и узнайте всё, что вас интересует, о нашей продукции!

Линейка Mustang постоянно развивается. Мы также беспрестанно работаем над усовершенствованием всех остальных товаров, которые мы производим. Обратная связь с потребителем является важнейшим элементом нашей системы контроля качества. Мы с удовольствием узнаем ваше мнение о нашей продукции — пишите нам по адресу mustang@mustang-grill.com.

Рекомендуем ознакомиться с руководством по эксплуатации как можно внимательнее, чтобы полностью использовать потенциал вашего гриля. В линейку товаров Mustang также входят чистящие средства и приспособления для ухода за грилем.

Более подробную информацию можно получить на сайте: www.mustang-grill.com.

**ВНИМАНИЕ!**
При запахе газа:
1. Перекройте подачу газа к прибору.
2. Затушите все источники открытого пламени и избегайте использования электроприборов.
3. Откройте крышку и как следует всё проветрите.
4. Проверьте герметичность всех соединений при помощи мыльного раствора.
5. Если запах газа не исчезает, немедленно свяжитесь со своей газовой или пожарной службой.

**ВАЖНО:**
При пренебрежении данными инструкциями может возникнуть пожар или взрыв.
Ответственность за правильную сборку, установку и уход за газовая горелка несёт пользователь. Невыполнение инструкций из настоящего руководства может привести к травмам, а также повреждению имущества.
Любые конструктивные изменения, эксплуатация в нештатном режиме и невыполнение инструкций могут быть опасны.

**ВНИМАНИЕ:**
Внешние элементы могут сильно нагреваться. Не подпускайте детей к прибору.
Во время использования рядом с прибором не должно быть легковоспламеняющихся материалов.

**Сохраните данное руководство на будущее.**

Модель: CA-GB09/182679
Мощность: 8,0 кВт
Потребление газа: 571–581 г/ч
Давление газа: 30 мбар
Газ: Жидкие газовые смеси; бутан/пропан
Класс: I3B/P
Размер форсунки: 1,38 мм

**ВНИМАНИЕ**
1. Не использовать в помещении.
2. Перед использованием ознакомьтесь с руководством по эксплуатации.
3. В данной горелке можно сжигать только сжиженный газ (бутан g30 и пропан g31).
4. Не используйте и не храните легковоспламеняющиеся жидкости и материалы рядом с горелкой.
5. Если при эксплуатации горелки чувствуется запах газа, следует немедленно её выключить, ликвидировать все источники открытого пламени и внимательно проверить всю систему на предмет протечек при помощи мыльного раствора. Если избавиться от запаха не удаётся, не используйте горелку и обратитесь за помощью к розничному торговцу.
6. Не используйте устройство в состоянии алкогольного или наркотического опьянения. Если вы принимаете лекарства, внимательно ознакомьтесь с инструкцией к препарату, чтобы точно знать, не влияет ли он на скорость реакции или на способность принимать решения. При замене цилиндра убедитесь, что пламя не горит.
7. Никогда не наклоняйтесь над горелкой при приготовлении пищи. Не забывайте о том, что при работе горелки все её элементы сильно нагреваются.
8. Никогда не позволяйте детям пользоваться горелкой. Когда горелка находится в эксплуатации, держите детей подальше от неё.
9. Никогда не используйте горелку на воспламеняющейся поверхности.
Не перемещайте устройство в процессе эксплуатации.
По окончании использования прекратите подачу газа из баллона.
12. Внесение каких бы то ни было изменений в конструкцию прибора чревато серьёзной опасностью.

**РУКОВОДСТВО ПО СБОРКЕ**

1. Прикрепите все три ножки к горелке при помощи шести винтов.
2. Прикрепите газовый клапан к горелке.
3. Горелка готова к подключению баллона со сжиженным углеводородным газом. Иллюстрации по сборке приведены ниже:

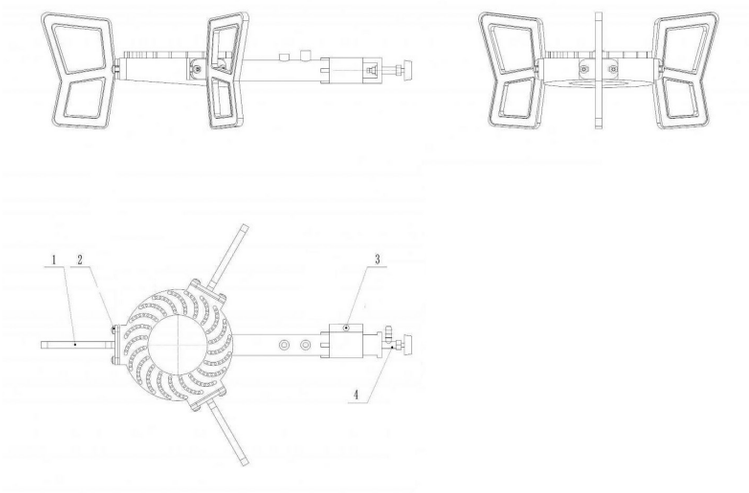


**СБОРКА ШАГ ЗА ШАГОМ:**

Шаг 1: вставьте ножку в отверстие, расположенное в боковой части корпуса газовой горелки.
Шаг 2: закрепите её при помощи винта.
Шаг 3: установите на место металлическую крышку. Затем закрепите и её при помощи винта.
Шаг 4: прикрепите газовый клапан к горелке.

ШЛАНГ И РЕГУЛЯТОР
В комплект поставки гриля эти предметы не входят. Используйте только шланги и регуляторы, предназначенные для газа под указанным в инструкции давлением. Средний срок службы регулятора — 10 лет. Меняйте регулятор по прошествии 10 лет с момента производства.
Использование неподходящих шлангов и регуляторов опасно. Перед тем, как разжечь гриль, убедитесь в том, что ваши запчасти подходят вашему грилю.
Газовый шланг должен соответствовать стандартам страны использования. Максимальная длина шланга — 1,2 метра. Внутренний диаметр — 10 мм. Повреждённые и изношенные шланги подлежат замене. Убедитесь, что шланг не перекручен, не забит, и не прикасается к грилю ничем, кроме соединительной части.

RU

**ПРОВЕРКА НА ПРЕДМЕТ УТЕЧКИ**
Приготовьте от полулитра до литра мыльного раствора (2-3 унции жидкости) по следующему рецепту: одна часть жидкости для мытья посуды на три части воды.
Убедитесь, что подача газа отключена (клапан находится в положении «OFF»).
Подключите газового баллона к грилю и клапану горелки (с положениями «ON» и «OFF»). Убедитесь, что все соединения герметичны, и включите подачу газа.
Нанесите мыльный раствор на шланг и все соединительные элементы. Если вы видите пузырьки, то есть утечка газа. Перед использованием гриля её следует ликвидировать.
По окончании работ по ликвидации утечки повторите проверку.
По окончании проверки выключите подачу газа у баллона.
При обнаружении утечки, которая не поддаётся ликвидации, обратитесь к своему поставщику газа.

**ТЕХНИКА БЕЗОПАСНОСТИ ПРИ ЭКСПЛУАТАЦИИ**
1. ДАННАЯ ГОРЕЛКА РАБОТАЕТ НА СЖИЖЕННОМ УГЛЕВОДОРОДНОМ ГАЗЕ, КОТОРЫЙ, КАК ПРАВИЛО, продаётся в баллонах. Газовый баллон должен находиться на расстоянии 1,2 метра от горелки. Длина газового шланга может составлять до 1,2 м.
Замену шланга следует осуществлять в соответствии с установленными законодательством нормами.
2. Данная горелка не будет работать при давлении газа, возникающем непосредственно на выходе из баллона. Для эксплуатации горелки требуется регулятор низкого давления.
3. Перед каждым использованием проверяйте все газовые соединения на предмет отсутствия утечек. Проверяйте шланги на предмет следов износа и трещин. Повреждённые шланги подлежат замене.
4. Пламя, горящее в горелке, должно быть синим с небольшим жёлтым верхом. Если пламя горит сполохами или неравномерно, используйте регулятор воздуха. Если пламя не горит, как положено, проверьте отверстия в горелке на предмет засора. Если вы видите, что горелка не работает, как положено, не пользуйтесь ею.
5. Используйте клапан регулировки давления на 30 мбар. Клапан должен соответствовать стандарту en 16129.
6. При засоре газового шланга следует обратиться к специалисту.
7. При подключении шланга следите за тем, чтобы он не перекручивался и не передавливался.
8. В случае утечки следует прекратить подачу газа.
9. Пользоваться горелкой следует только в термоизолирующих перчатках.
10. Не вскрывайте запечатанную производителем секцию.
11. Расстояние между горелкой и ближайшей стеной должно быть не менее 0,5 м.
12. Шланг должен соответствовать промышленным стандартам. Его следует приобретать у поставщика-специалиста.

**ОЧИСТКА И УХОД ЗА ГОРЕЛКОЙ:**
1. Перед чисткой горелки убедитесь, что она как следует охладилась.
2. Пятна грязи следует вытирать чистой тряпкой. Не используйте моющие средства.
3. Отверстия следует прочищать специальной иглой.
4. Горелка должна стоять на ровной поверхности. Не ставьте горелку на наклонную поверхность.
5. После использования горелку следует хранить в сухом месте.

**Seuraa meitä somessa!**

@mustanggrill
#grillaamustangilla

GrillaaMustangilla

Grillaa Mustangilla

**www.mustang-grill.com**

Social media content currently
only available in Finnish